GESSI

TONDO

63601



Porta sapone a parete bianco

CARATTERISTICHE TECNICHE

- **Altezza:** 78 mm
- **Larghezza:** 115 mm
- **Profondità:** 127 mm
- **Possiede un contenitore:** Sì
- **Colore contenitore:** Bianco
- **Materiale del contenitore:** Neolite

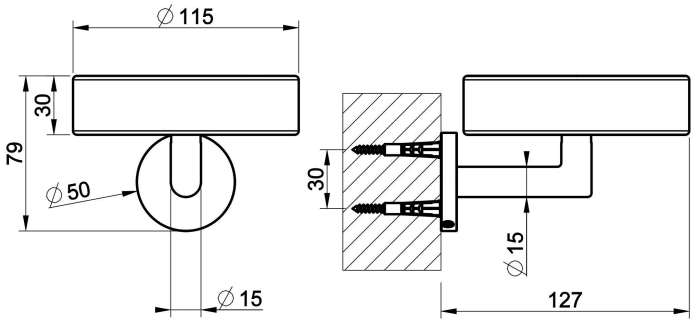

CERTIFICAZIONI

Produzione gestita da un Sistema di Qualità certificato in conformità alla norma ISO 9001:2015Per ulteriori certificazioni, contattare Gessi S.P.A.

INDICAZIONI PER LA PULIZIA

Pulire solo con un nuovo panno in microfibra e acqua e sapone e asciugare con un panno asciutto. Detergenti, solventi, agenti chimici, spugne abrasive, fili, lana, alcol, ecc., non dovrebbero essere utilizzati in quanto potrebbero danneggiare irrimediabilmente le superfici dei prodotti compromettendone l'estetica e la luminosità.

ACCESSORI E COMPLEMENTI

Per ulteriori accessori e accessori per il bagno disponibili, consultare la lista prezzi ufficiale di Gessi.

CARATTERISTICHE DELLE FINITURE

CROMO
I prodotti Gessi hanno una finitura Cromata. Questo è un rivestimento di alta qualità composto da un primo strato di nichel, un secondo strato di cromo, un aspetto molto lucido, elevata resistenza alla corrosione e all'abrasione.

VERNICIATO
I prodotti Gessi hanno una finitura laccata industriale. Questo rivestimento si ottiene tramite uno speciale processo industriale che prevede la spruzzatura della lacca sul prodotto con un successivo processo di cottura ad alta temperatura. La lacca utilizzata è di altissima qualità e garantisce la massima resistenza e durata. I diversi tipi di lacca dipendono dal tipo di prodotto.

FINITURE PVD
I prodotti Gessi hanno una finitura PVD. Questo rivestimento è ottenuto tramite il processo PVD (Physical Vapour Deposition), che è un processo di rivestimento all'avanguardia, altamente resistente all'abrasione e alla corrosione. Il processo viene eseguito in una camera a vuoto, dove il materiale da depositare viene riscaldato e vaporizzato, e quindi condensato sul prodotto da rivestire. Il risultato è un film sottile, uniforme e altamente resistente.

ACCIAIO INOSSIDABILE
I prodotti Gessi hanno una finitura in acciaio inossidabile massiccio. Questa è una finitura di altissima qualità, con un'elevata resistenza alla corrosione e all'abrasione. La finitura si ottiene tramite un processo di spazzolatura speciale, che conferisce al prodotto un aspetto molto elegante e moderno. La finitura è anche molto facile da pulire e mantenere.

Per ulteriori finiture, contattare Gessi S.P.A.

Prodotto, misure e specifiche mostrate sono soggette a modifiche senza preavviso. Si prega di fare riferimento alla lista prezzi attuale per ulteriori informazioni Gessi S.p.A.
Parco Gessi, 13037 Serravalle Sesia (Vercelli) Italy - Tel. +39 0163 454111 - www.gessi.com - lead@gessi.it