Marchio / Brand ZUCCHETTI

Classe / Class LAB

KITCHEN

ZGL368

Miscelatore monocomando lavello, bocca girevole, doccetta estraibile con doppio getto. / Single lever sink mixer with swivel spout, pull out spray 2 jets.



Miscelatore monocomando lavello con bocca girevole e doccetta estraibile con doppio getto, aeratore, flessibili di collegamento.

Single lever sink mixer with swivel spout, pull out kitchen spray with two jets, aerator, flexible tails.

Marchio / Brand ZUCCHETTI

Classe / Class LAB

KITCHEN

ZGL368

Finiture / Finishes



Cromo / Chrome



C3

Nickel Spazzolato / Brushed Nickel



N6

Nero opaco / Matt black

Note / Notes

KITCHEN

ZGL368 Disegno Complessivo / Overall Drawing

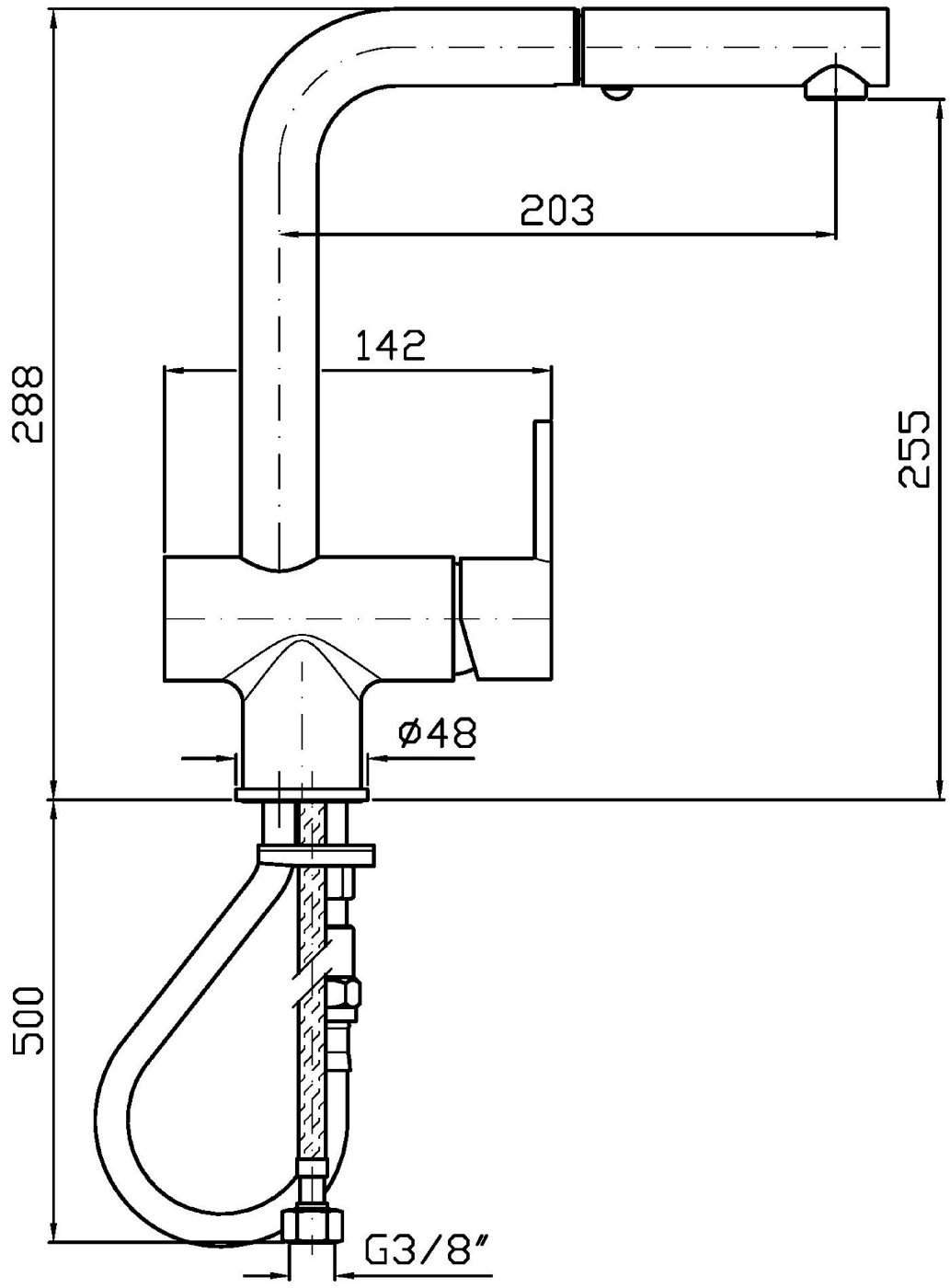

KITCHEN

ZGL368 Esplosi / Exploded

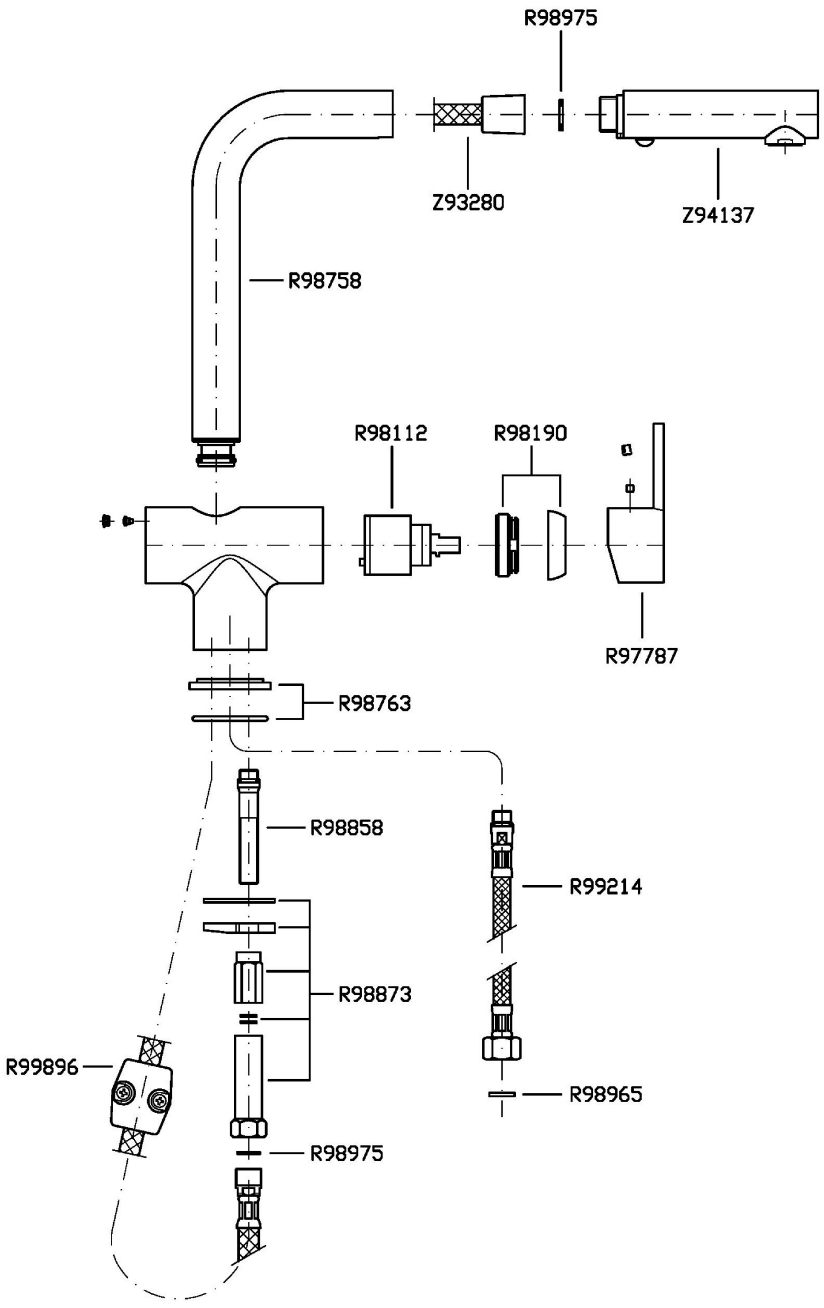

KITCHEN

ZGL368 Portate / Flowrates (lt/min)

PRESSIONE PRESSURE	1 BAR	2 BAR	3 BAR	4 BAR	5 BAR
ELLO CON DOCETTA (GETT SINK WITH SPRAY (JET2) P1	**4,1**	**6,4**	**8**	**9,5**	**10,5**
P2					
P3					
P4					
P5					

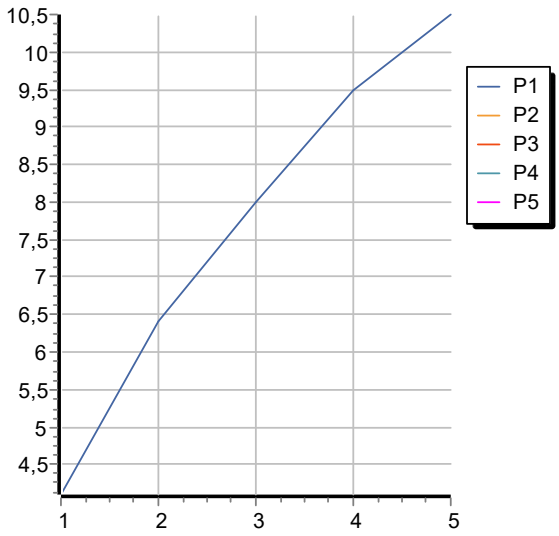

KITCHEN

ZGL368 Pesi e Misure / Weights and Sizes

Peso (Kg) Weight (lb)	2,96 (Kg)	6,53 (lb)
Volume test (dc3) - (in3)	11,01 (dc3)	671,87 (in3)
h (mm) - (in)	90,00 (mm)	3,54 (in)
L1 (mm) - (in)	335,00 (mm)	13,19 (in)
L2 (mm) - (in)	365,00 (mm)	14,37 (in)

